А377.00.000 ЭЗ

Утверждаю
Заместитель начальника
Департамента электрификации и
электроснабжения ОАО "РЖД"
В.М. Долдин
20.03.06

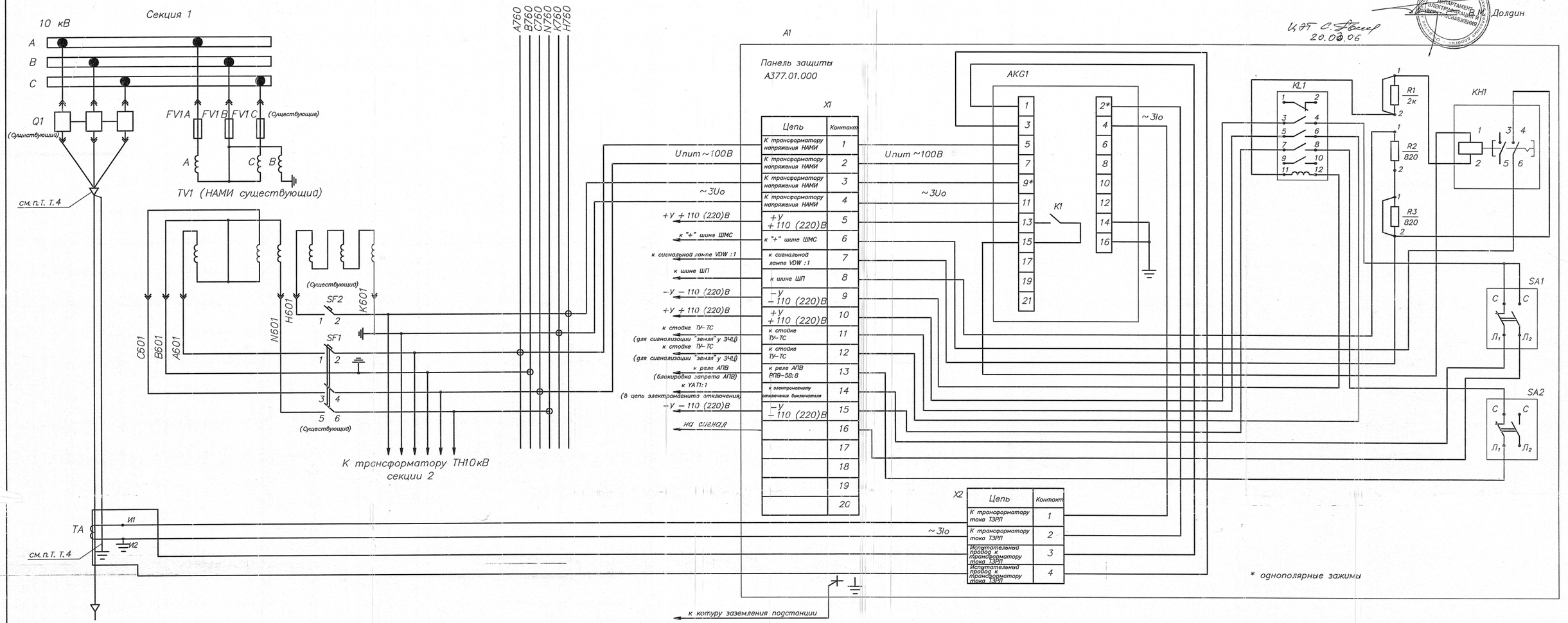

Зона	Поз. обозн.	Наименование	Кол.	Примечание
		Резисторы ОЖ0.467.541 ТУ		
	R1	С5−35−В−15 Вт−2 кОм±5%	1	
	R2, R3	С5−35−В−25 Вт−820 Ом±5%	2	
	X1	Клеммный блок для монтажа на панель (20 блоков РМ2.5)	1	
	X2	Зажим наборный измерительный на ток 25А	4	
		ЗН24−4И25−В/В У3 ТУ16−91 ИГФР.687222.035 ТУ		

Зона	Поз. обозн.	Наименование	Кол.	Примечание
	TA	Трансформатор тока ТЗРЛ У3 ТУ 16−517728−79	1	
	A1	Панель защиты А377.01.000		
	AKG1	Реле защиты ЗЗН УХЛ4 переднего присоединения	1	
		ТУ 16−529.014−74		
	KL1	Реле РП23 УХЛ4 110В, переднее присоединение	1	
		ТУ 16−523.483−78		
	KH1	Реле РЭПУ−12М−200−3 У3 0,025А постоянного тока	1	
		ТУ 3425−059−00216823−99		
	SA1, SA2	Переключатель пакетный ПП2−16/Н2 М3, III исп.	2	
		ТУ 16−642.051−86		

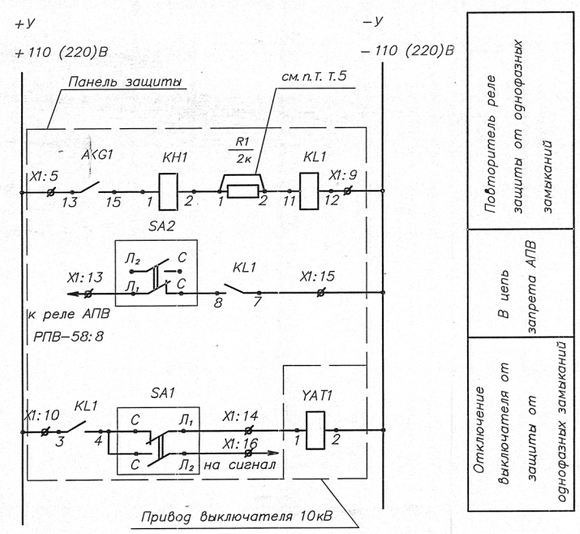

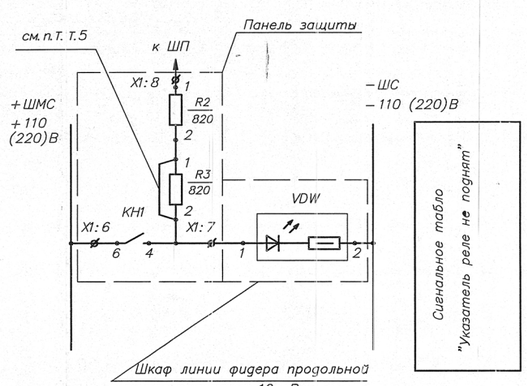

1. Заземление оболочки кабеля и кабельной воронки производить в в соответствии с руководством по эксплуатации А377.00.000 РЭ.

5. Схема выполнена для подстанций с оперативным напряжением постоянного тока 110В.

При установке защиты на подстанциях с напряжением постоянного тока 220 В перемычки на панели защиты нужно снять.

6. При наличии в схеме фидера промежуточного реле KL1 соответствующее реле на панали защиты необходимо зашунтировать.

7. Монтаж трансформатора тока ТА, кабельной воронки и проводов от них и от трансформатора напряжения TV1 до панали защиты А377.01.000 должны быть выполнены в соответствии с указаниями в руководстве по эксплуатации А377.00.000 РЭ.

1. Схема выполнена для подключения защиты на действующих фидерах продольного электроснабжения к других фидерах 6÷10кВ.

2. Маркировка цепей и обозначения элементов принята по проектам ТРАНСЭЛЕКТРОПРОЕКТА.

3. Схема выполнена для трансформатора напряжения НАМИ, а для трансформатора НТМИ подключение первичной обмотки производить по месту.

6

Изм.	Лист	N докум.	Подп.	Дата
Разраб.	Степанова			06.06
Пров.				
Т.контр.				
Рук.разр.				
Н.контр.	Конин			06.06
Утв.	Гуральник			06.06

А377.00.000 ЭЗ

Защита от однофазных замыканий в линиях электропередач 3ОЗ 6(10)

Схема электрическая принципиальная

Литера	Масса	Масштаб
0	—	—

Лист | Листов 1

ПКБ ЭЖД ОАО "РЖД"

Формат А1

Инв.N подл. | Подп. и дата | Взам. инв. N | Инв.N дубл. | Подп. и дата | Перв. примен. | Справ. N | Пров. 2 | Разраб. Фалеев | Н.контр. Конин | Утв. Гуральник